ALADINO

Technology: AQUA

TECHNOLOGY

HYDRO · PELLET · CRONO · FIRE CONTROL · CLEAN · HERMETIC SYSTEM · QUARTZ IGNITION · EMERGENCY DISPLAY · RADIO · AIR · MORETTI DESIGN WI-FI · SILENT GEARMOTOR

MAGICAL GLASS · ASH DRAWER · ROOM THERMOSTAT · HYDRO ASSEMBLED · TRITTICO INOX · FRONTAL GLASS · SMOKE REAR · NEW BODY · ECO DESIGN 2022 · NO FAN · TOP MAJOLICA

OPTIONAL

BOILER SENSOR

CLEAN WiFi · SILENT PLUS

STYLE

Majolica top – steel sides

WHITE · BLACK · BORDEAUX

GLASS

Majolica top – glass sides

WHITE · BLACK · BORDEAUX

ALL STYLE

Majolica top – majolica sides

WHITE · BLACK · BORDEAUX

	Potenza Globale / Global Power / Puissance globale / Potencia global / Verbrennungsleistung	Potenza Nominale / Nominal Power / Puissance Nominale / Potencia Nominal / Nennleistung	Rendimento totale / Total efficiency / Puissance globale / Potencia global / Pellet Wirkungsgrad	Potenza all'acqua / Water power / Puissance à l'eau / Potencia al agua / Wärmeleistung wasserseitig	Potenza all'ambiente / Power Environment / Puissance à l'ambiant / Potencia al ambiente / Raumwärmeleistung	Peso / Weight / Poids / Peso / Gewicht	Consumo min-MAX / Min-Max consumatio / Consommation min-MAX / Consumo min-maxi / Min-Maxi verbrauch	Uscita fumi / Chimney Output / Sortie conduit de cheminée / Salida conducto de humos / Rauchauslass	Ingresso aria / Air intel / Entrée d'air / Entrada aire / Lufteinlass	Serbatoio pellet / Pellet tank / Réservoir / Depósito / Tank Fassungsvermögen	Pressione d'esercizio / Pressure / Pression de service / Presión de funcionamiento / Betriebsdruck	Assorbimento elettrico / Electrical consumation / Absorption électrique / Consumo de electricidad / Eleldrischer Verbrauch
	KW	KW	%	KW	KW	KG	KG/H	MM	MM	KG	BAR	W
24 kw	21,9	20,0	91	16,8	3,2	165	1,45-4,54	80	60	≈30	1,5	M395-N100-R26
22 kw	19,7	18,0	91	15,0	3,0	165	1,45-4,08	80	60	≈30	1,5	M395-N95-R26
19 kw	17,4	16,0	91	11,2	2,8	165	1,45-3,62	80	60	≈30	1,5	M395-N95-R26
14 kw	13,8	12,7	92	11,7	3,8	165	1,45-2,87	80	60	≈30	1,5	M395-N79-R26

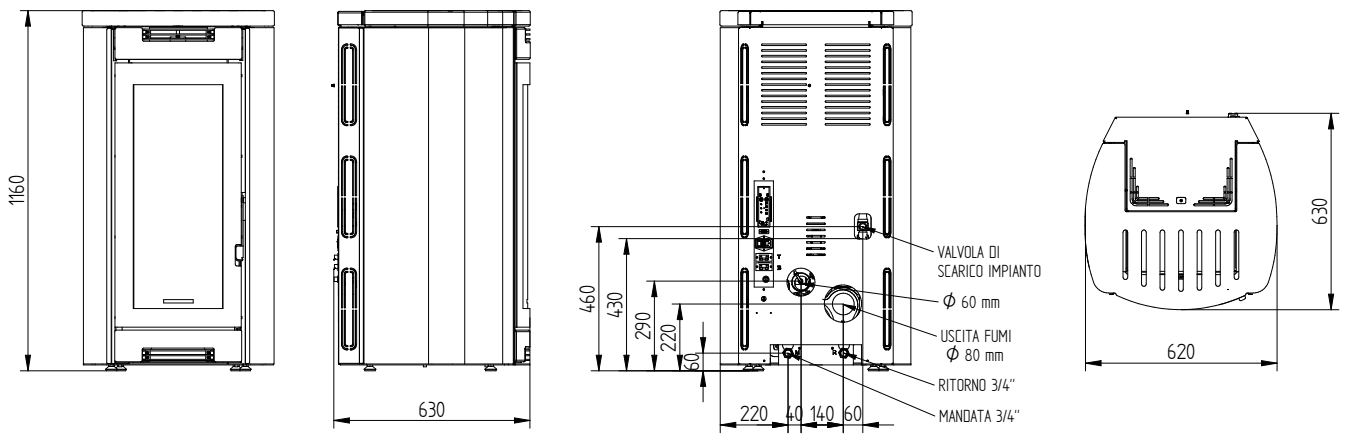

A+

PELLET AQUA